TCM II FINAL TEST TE82818

08/02/2004

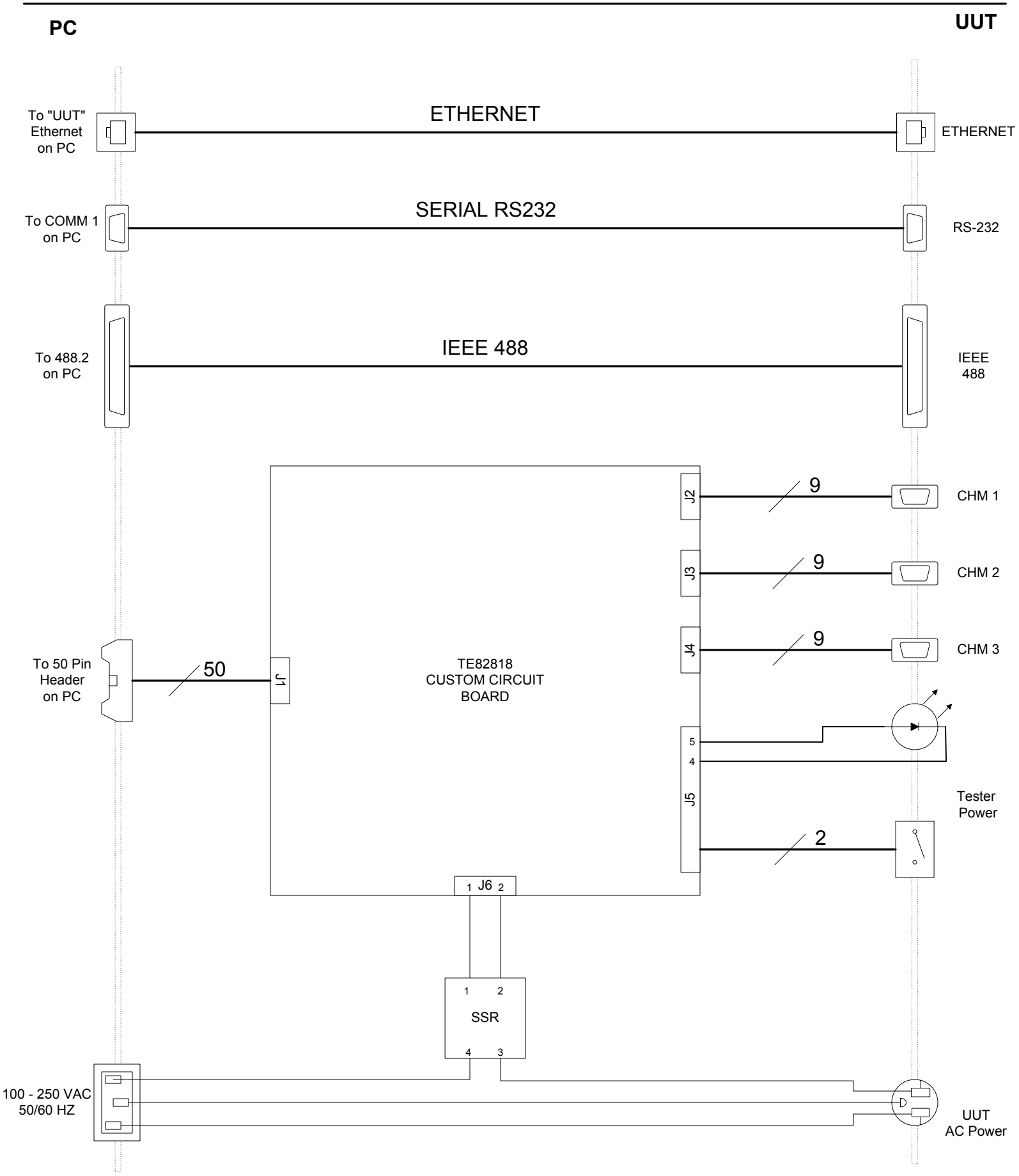

TCM II FINAL TEST TE82818
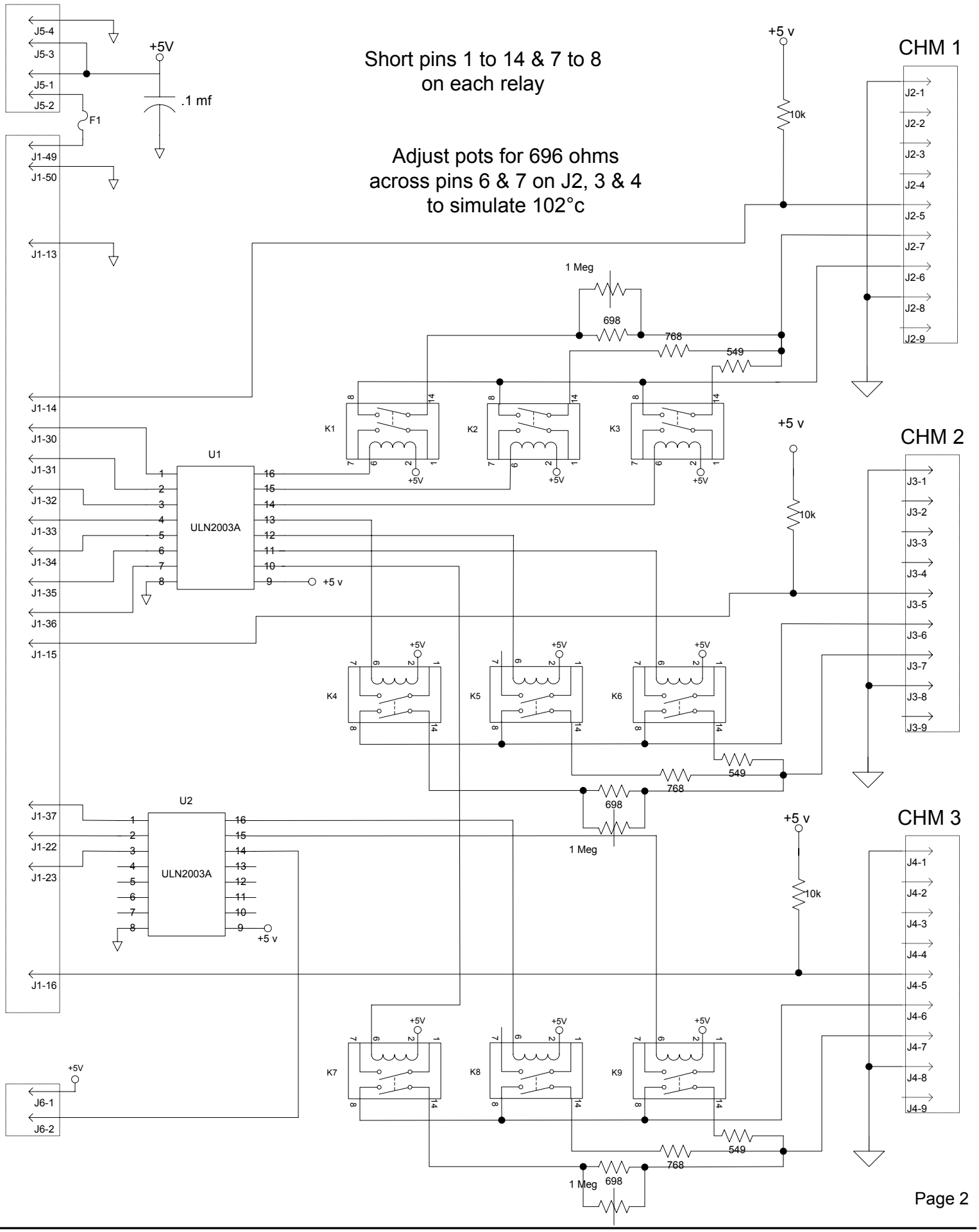
08/02/2004